Вход

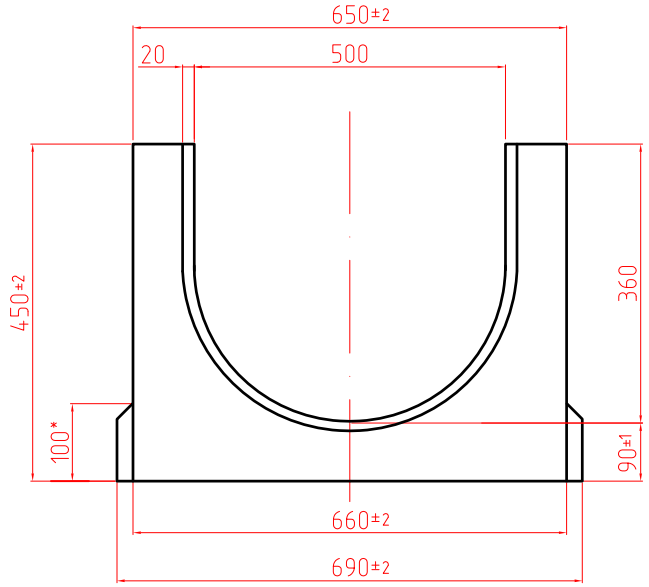

А–А

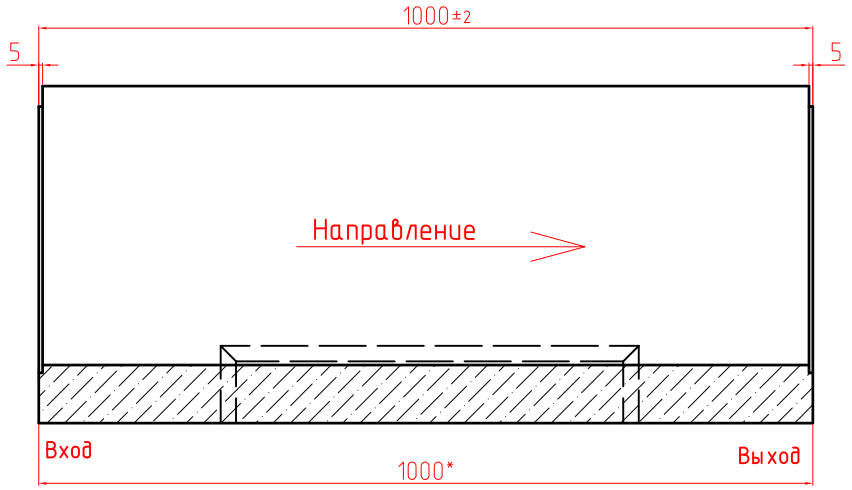

Выход

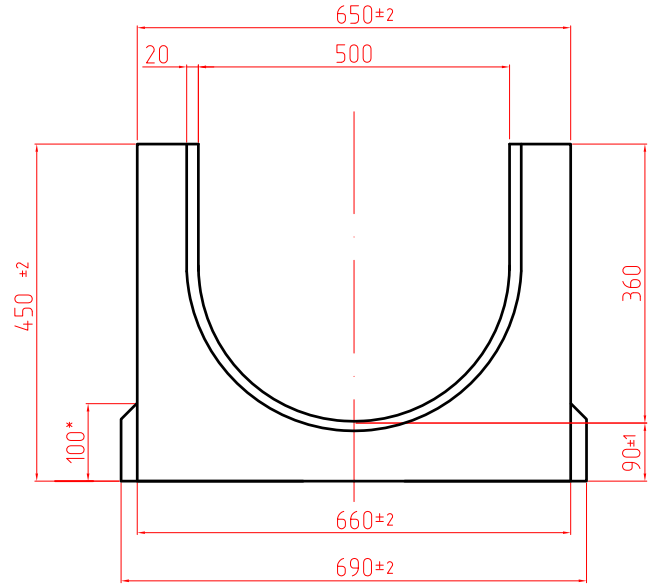

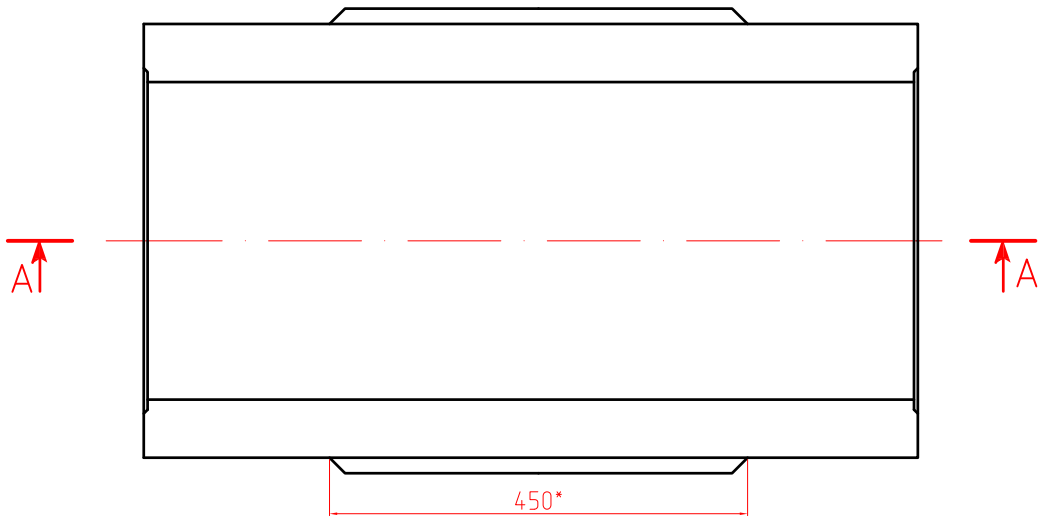

Примечание:

1. размеры даны в мм;
2. * – размер для справки.

						СТО 25199238-001-2019		
Изм.	Лист		N докум.	Подп.	Дата	ООО "СТИЛОТ"		
Разраб.			Голубицкий			Система поверхностного водоотвода	Стадия	Лист	Листов
Проверил			Василенко				Р	1	1
Н.контроль						Лоток SteePlus DN 500, H450 артикул BP50450	STEELOT г. Москва		
Т.контроль									
Утвердил			Куделко						

Формат А3